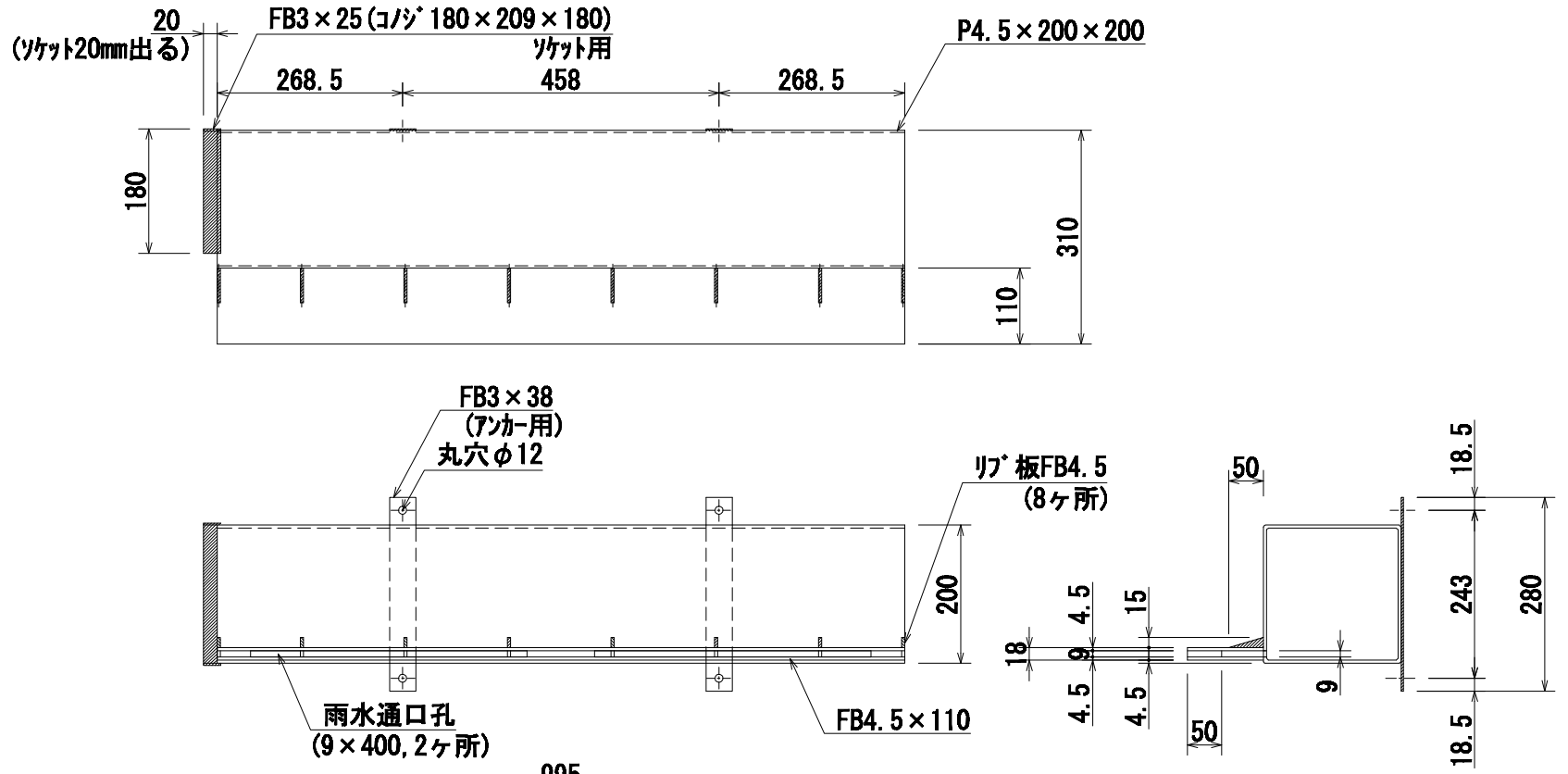

荷重		形穴		品名	スマートドレーン側溝	表面処理	溶融亜鉛メッキ仕上	39.7 kg	ソイル工業 株式会社	Check 安上	Draw 森脇	図面作成日 '11・04・05
品番	S -200-9/110		摘要	材質	STKR400		JIS H8641					縮尺 (A4用紙) 1:10